ANNI VENTI

BDS 114

BORDURA SEMPLICE

GERADES STÜCK 20x20x1,3
ECKSTÜCK 20x20x1,3

Ausführungen LV ☐ AK ☐ LCD ☐ OP ☐

PCS Gerades ..... Tinta Unita - m² ..... Tinta Unita - m² ..... sockelleiste - lfm .....

PCS Eckstück ..... Colour ..... Colour ..... Colour .....

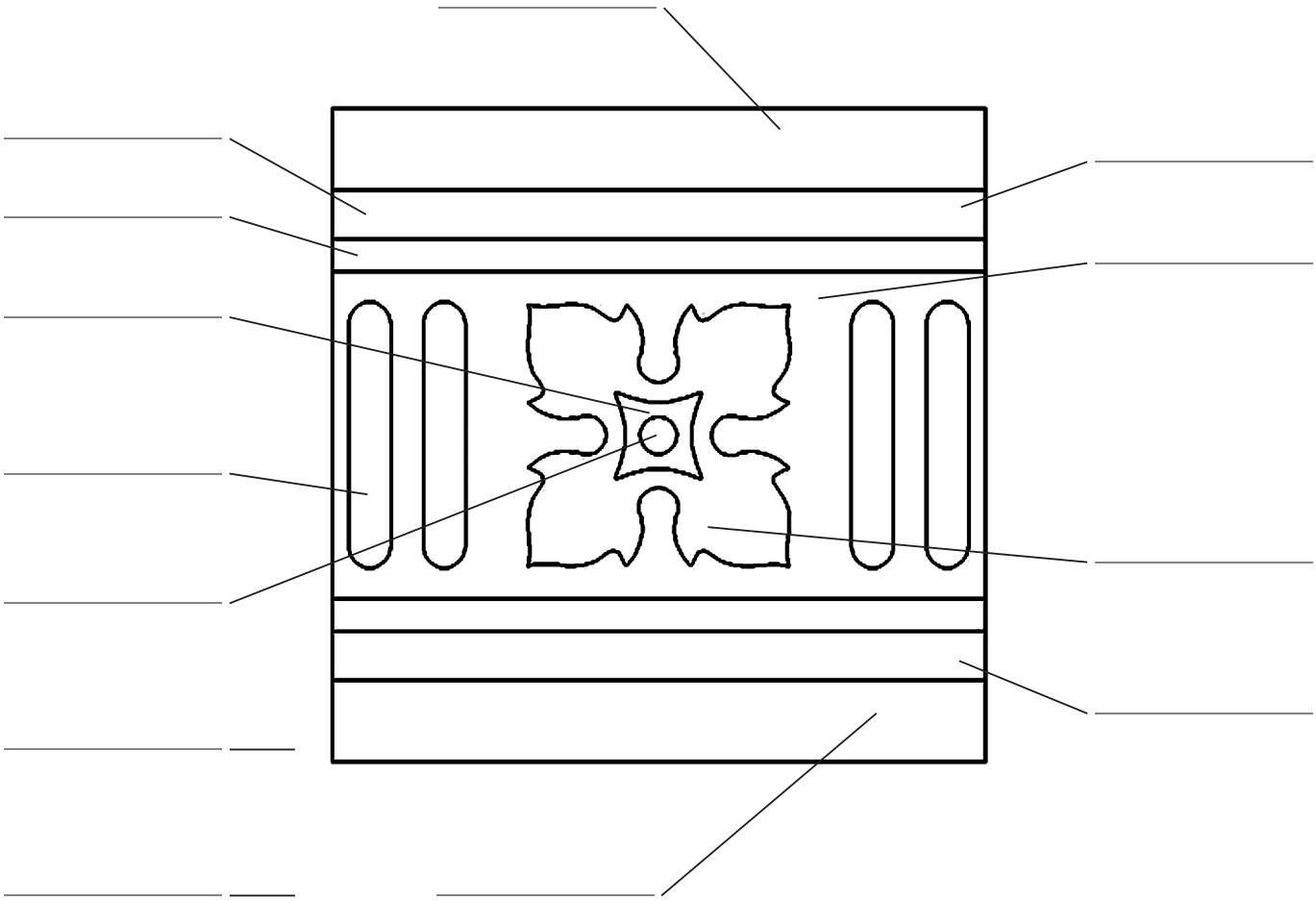

FARBEN

☐ GRANIGLIA

AV AVORIO	RS ROSA	VD VERDINO
BI BIANCO	SA SALMONE	VE VERDE
GR GRIGIO	RO ROSSO	MA MARRONE
NE NERO	GI GIALLO	AZ AZZURRO

☐ PASTINA

AV AVORIO	GI GIALLO	SA SALMONE
RO ROSSO	SB SABBIA	GR GRIGIO
MA MARRONE	VE VERDE	NE NERO
AZ AZZURRO		

KUNDE

Kundennummer ..... Unsere Bestellnummer .....

Auftraggeber ..... Ihre Referenz .....

Adresse .....

PLZ. ..... Stadt .....

Telefon ..... Fax ..... Mobil Tel. .....

MwSt. / Steuer-Code .....

ZUR ANNAHME

KUNDE | PAVIMENTI FOGAZZA SNC

Datum .....

FOGAZZA